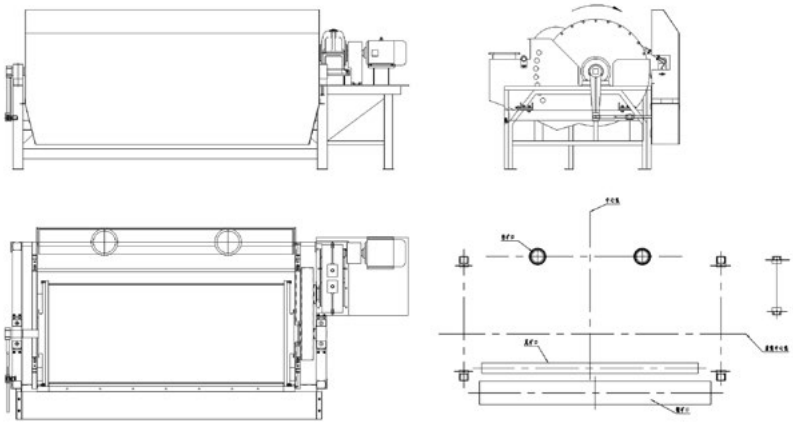JCTN